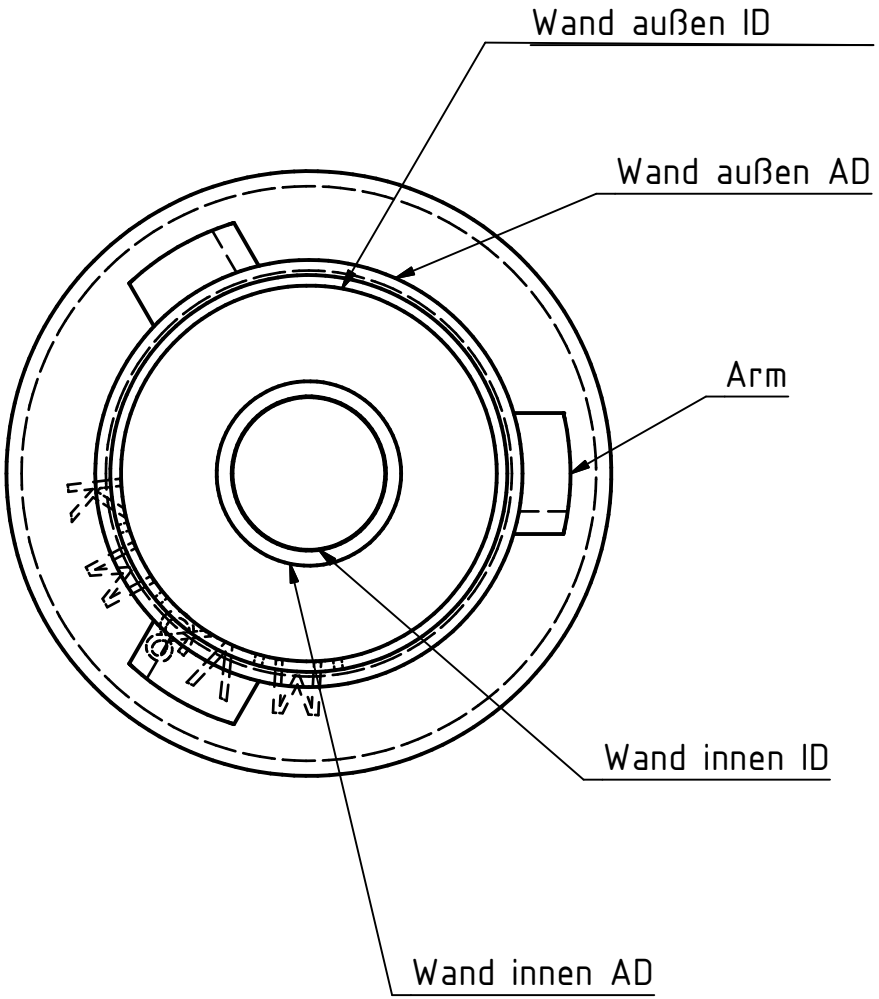

					Datum	Name